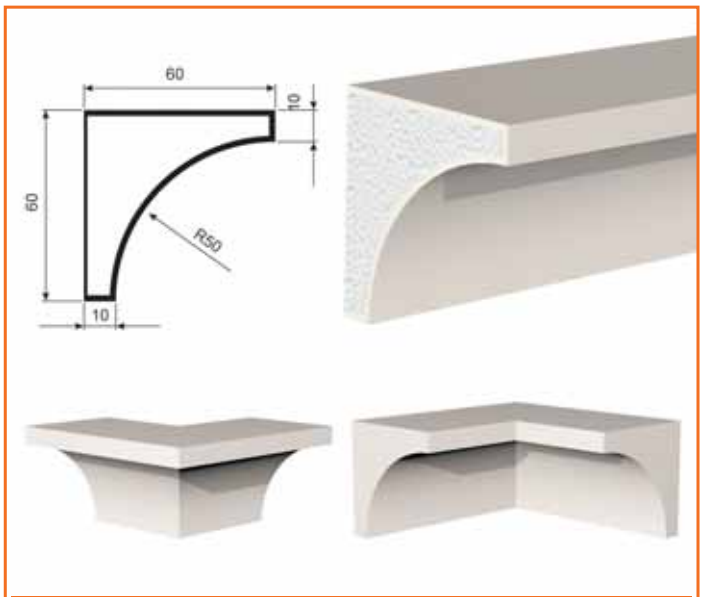

КВ-60/1 (60 x 60 x 2000)

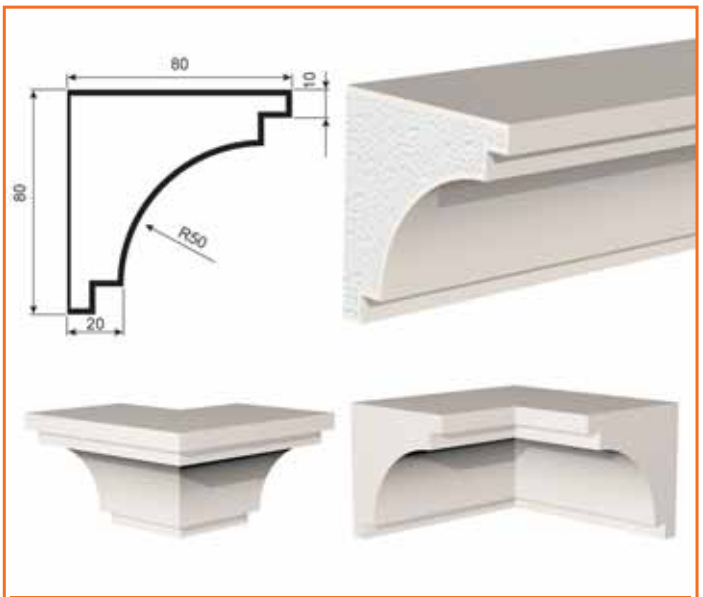

КВ-80/1 (80 x 80 x 2000)

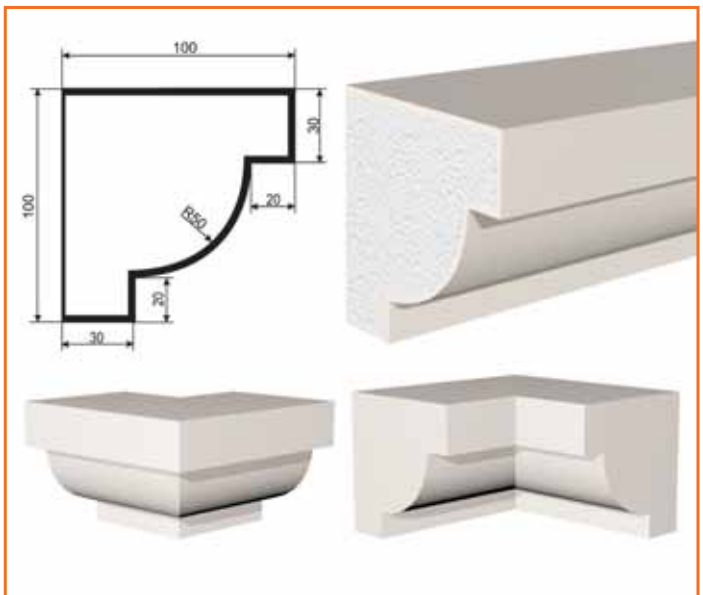

КВ-100/1 (100 x 100 x 2000)

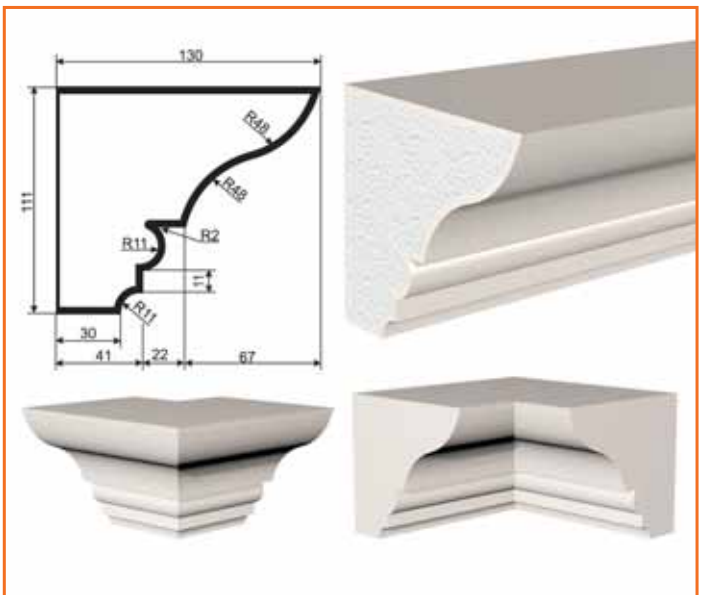

КВ-111/1 (111 x 130 x 2000)

ВНИМАНИЕ! Изделия можно применять и для внутренних работ.

В x Г x Ш

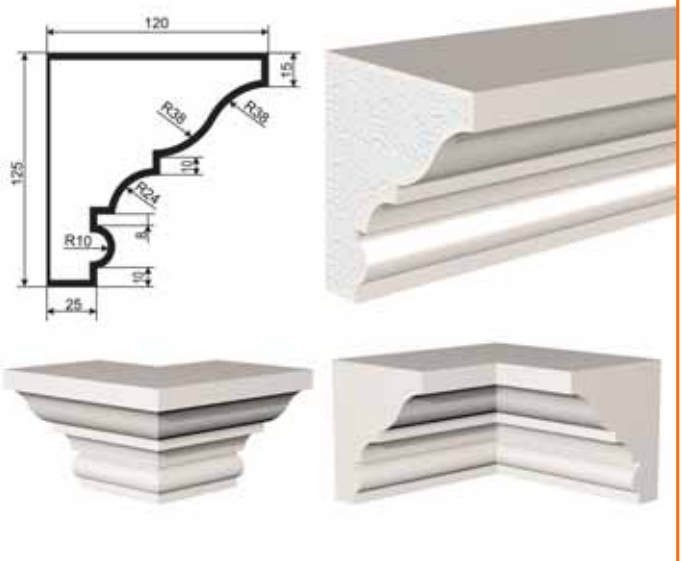

КВ-125/1 (125 x 120 x 2000)

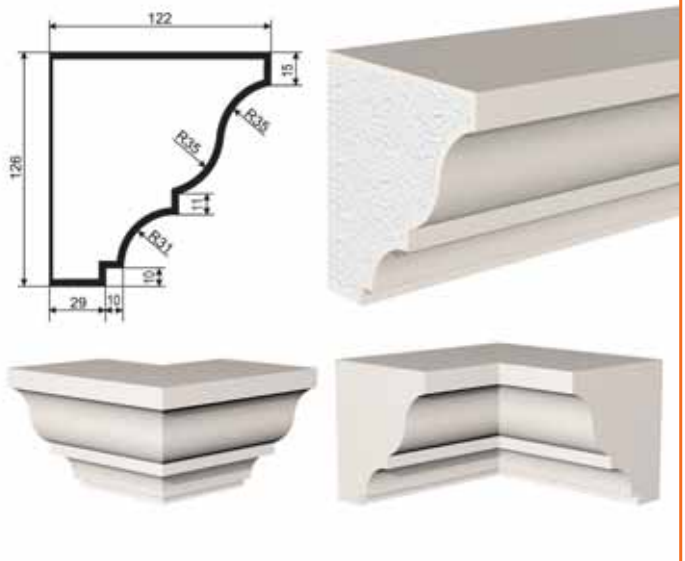

КВ-126/1 (126 x 122 x 2000)

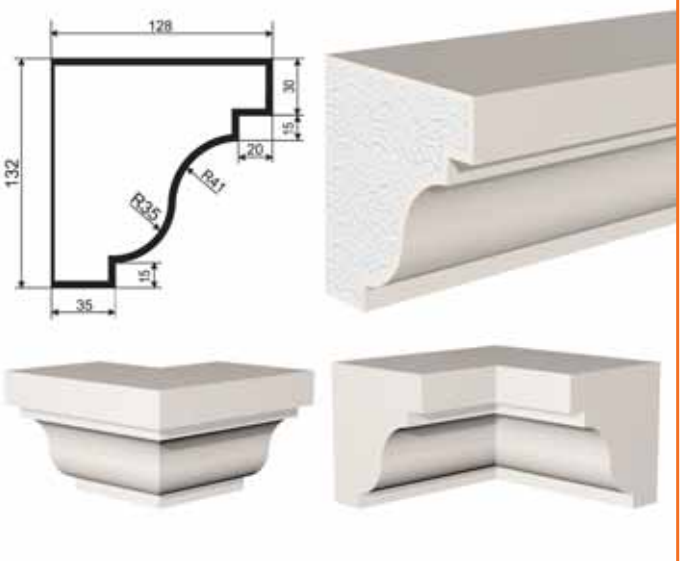

КВ-132/1 (132 x 128 x 2000)

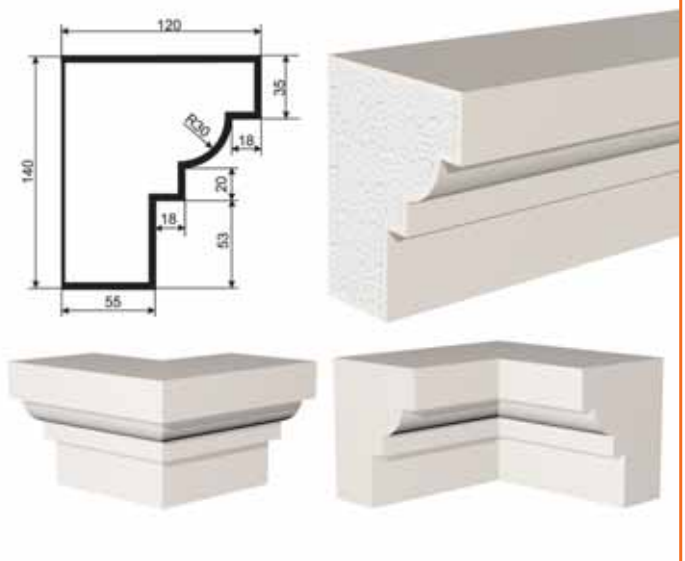

КВ-140/1 (140 x 120 x 2000)

В x Г x Ш

ВНИМАНИЕ! Изделия можно применять и для внутренних работ.

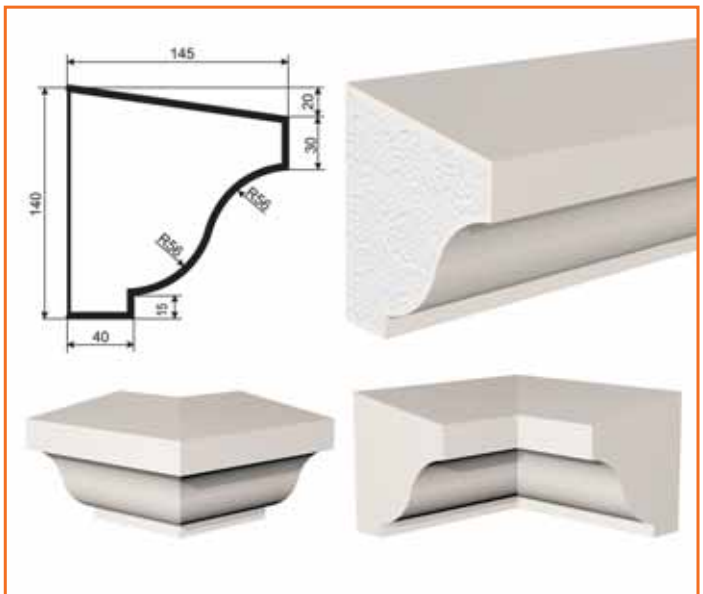

КВ-140/2 (140 x 145 x 2000)

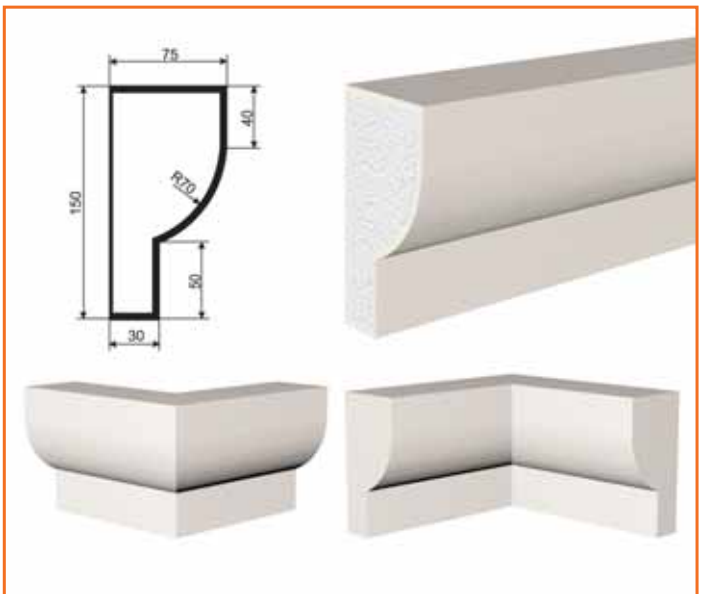

КВ-150/1 (150 x 75 x 2000)

КВ-150/2 (150 x 90 x 2000)

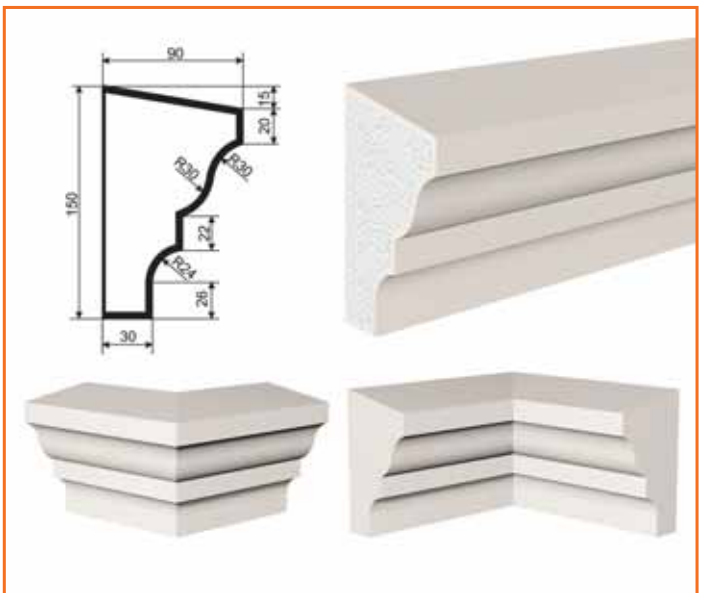

КВ-150/3 (150 x 90 x 2000)

ВНИМАНИЕ! Изделия можно применять и для внутренних работ.

В x Г x Ш

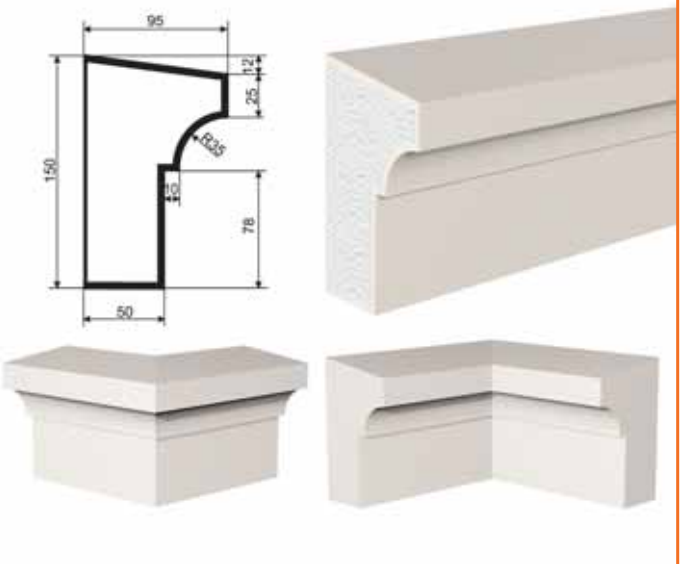

КВ-150/4 (150 x 95 x 2000)

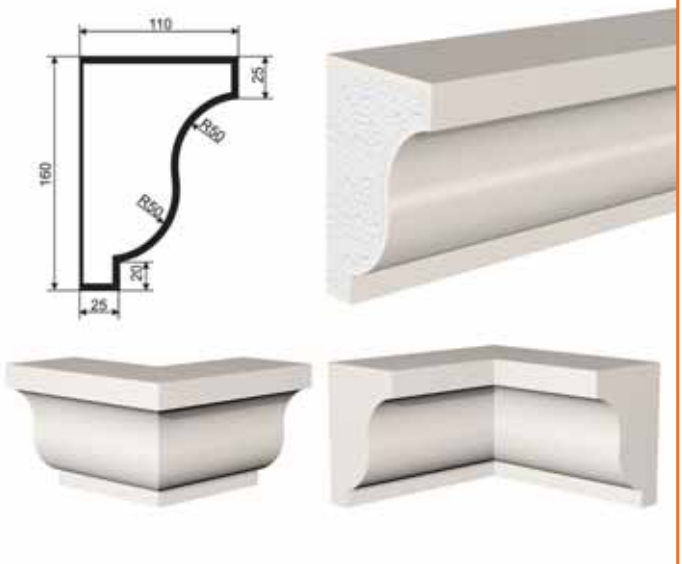

КВ-160/1 (160 x 110 x 2000)

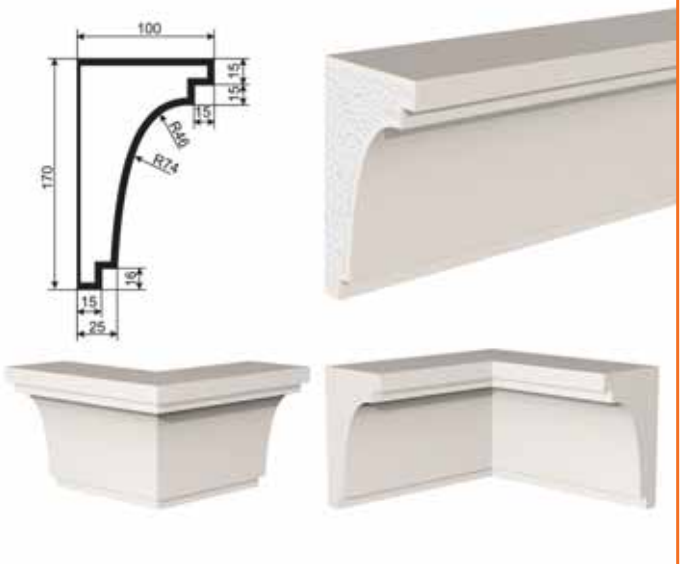

КВ-170/1 (170 x 100 x 2000)

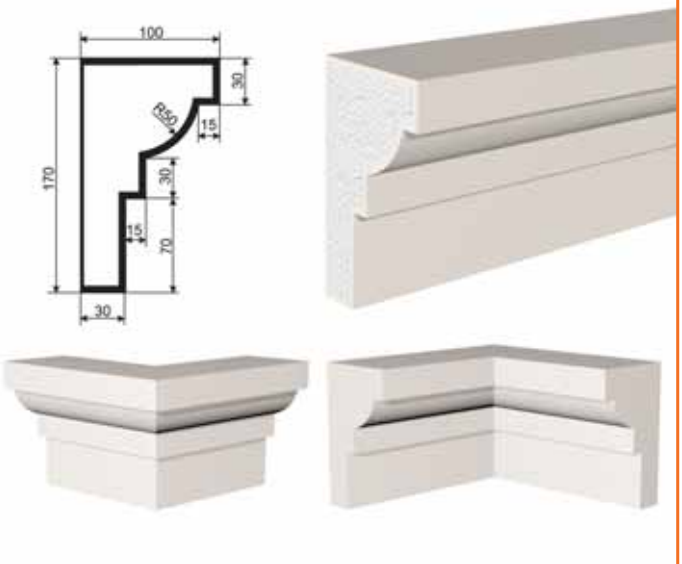

КВ-170/2 (170 x 100 x 2000)

В x Г x Ш

ВНИМАНИЕ! Изделия можно применять и для внутренних работ.

КВ-170/3 (170 x 125 x 2000)

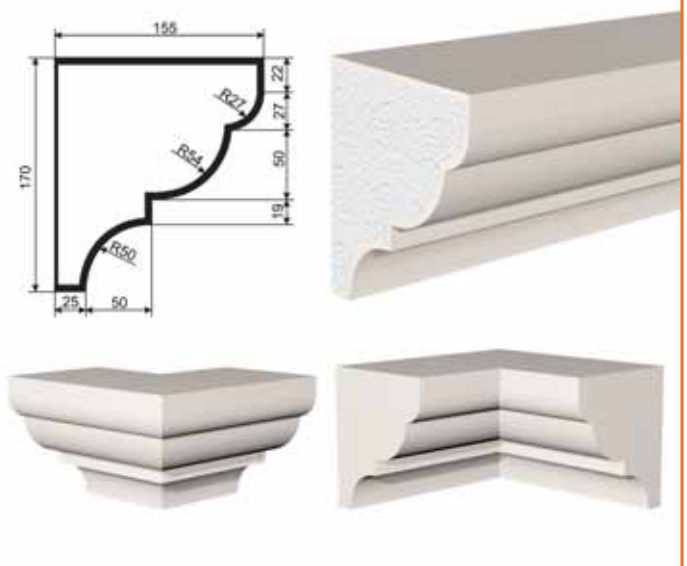

КВ-170/4 (170 x 155 x 2000)

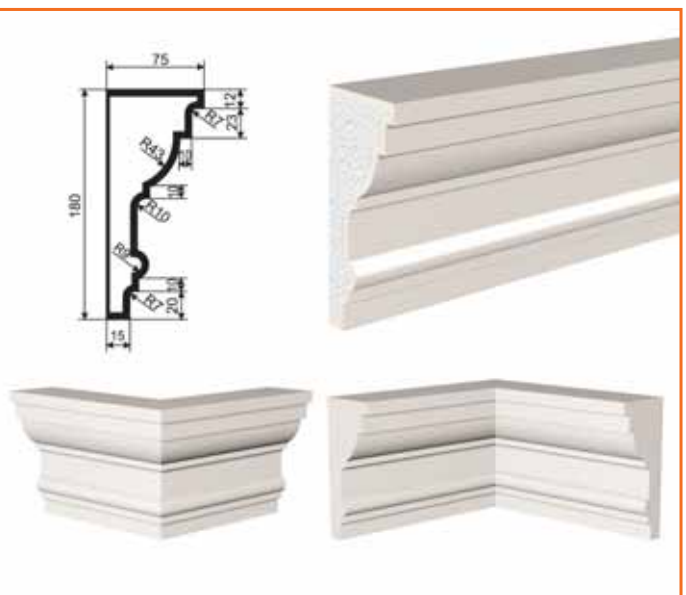

КВ-180/1 (180 x 75 x 2000)

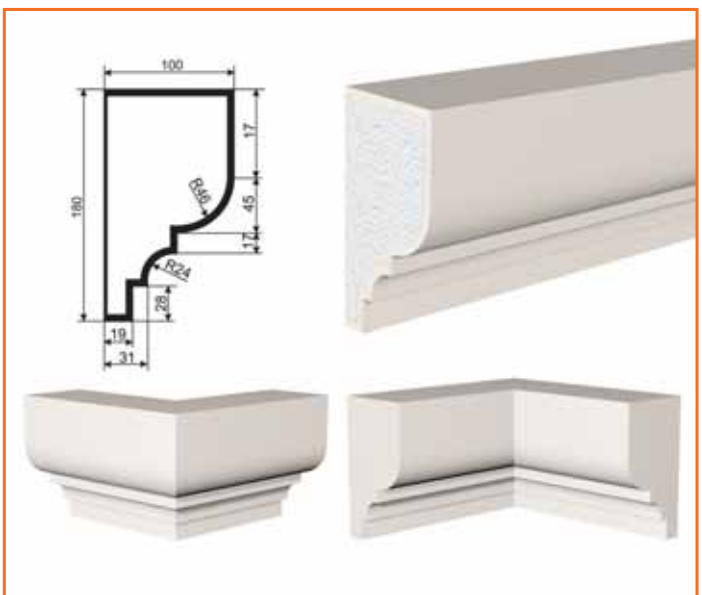

КВ-180/2 (180 x 100 x 2000)

ВНИМАНИЕ! Изделия можно применять и для внутренних работ.

В x Г x Ш

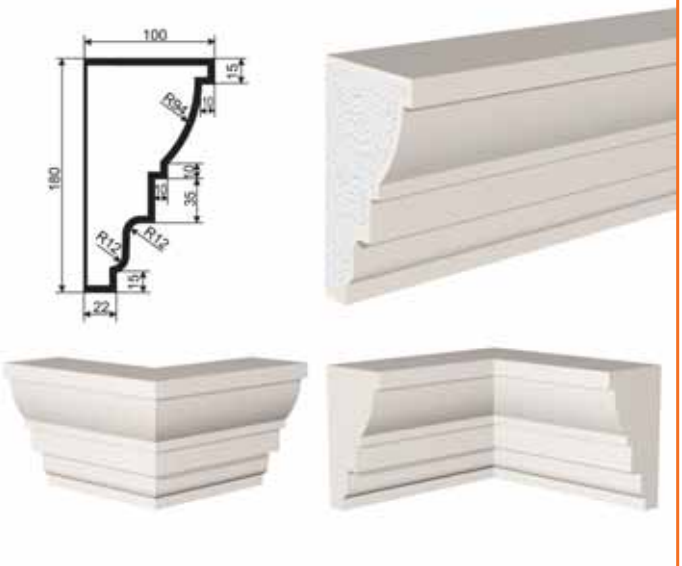

КВ-180/3 (180 x 100 x 2000)

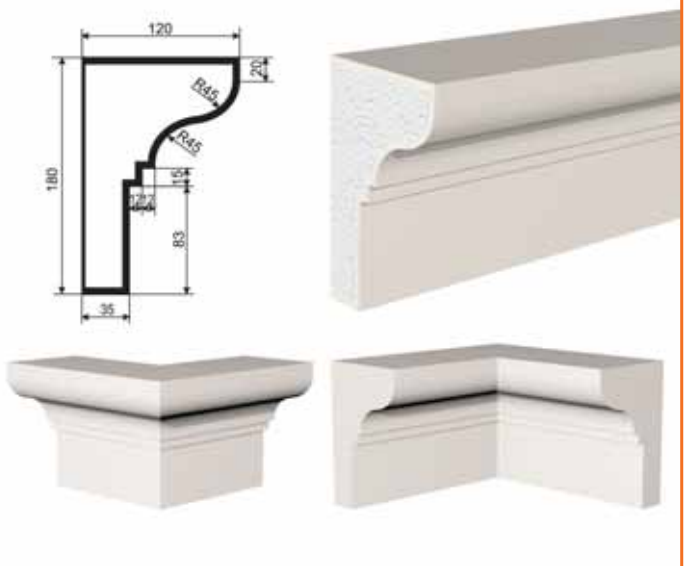

КВ-180/4 (180 x 120 x 2000)

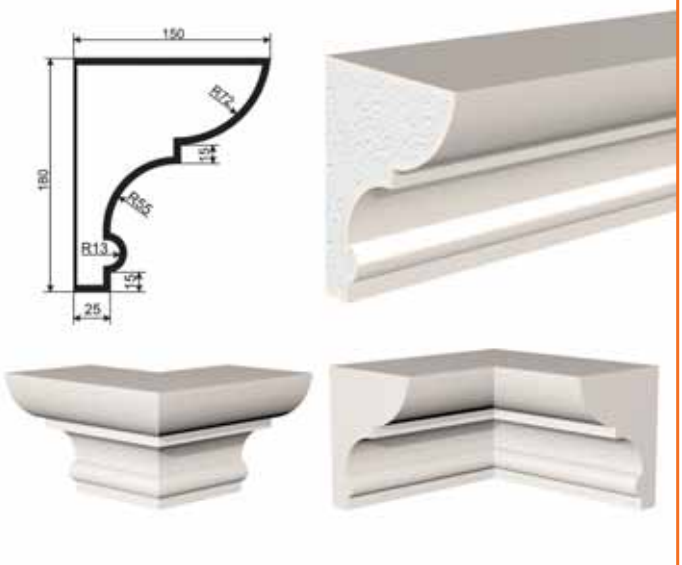

КВ-180/5 (180 x 150 x 2000)

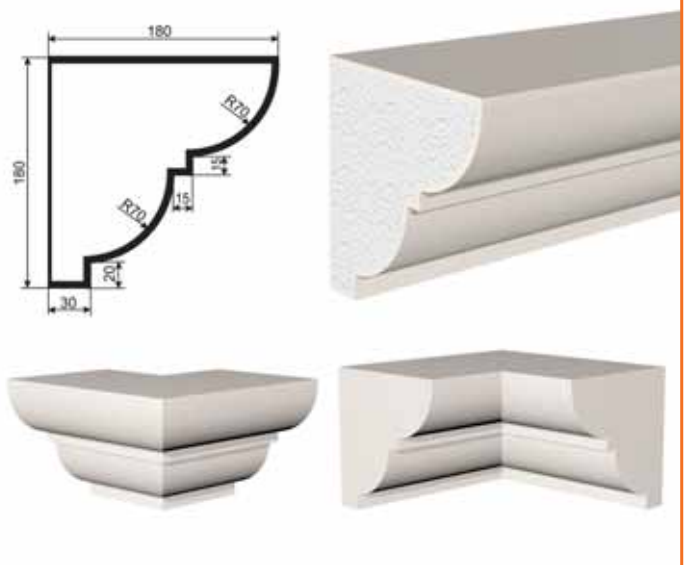

КВ-180/6 (180 x 180 x 2000)

В x Г x Ш

ВНИМАНИЕ! Изделия можно применять и для внутренних работ.

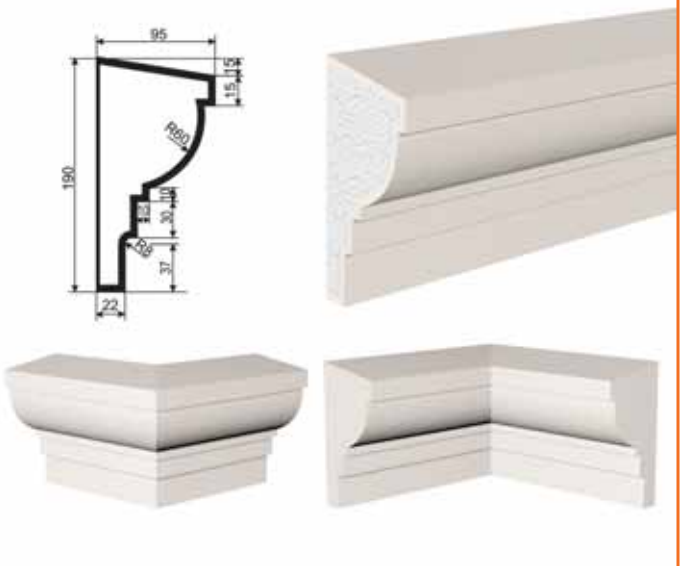

КВ-190/1 (190 x 95 x 2000)

КВ-200/1 (200 x 100 x 2000)

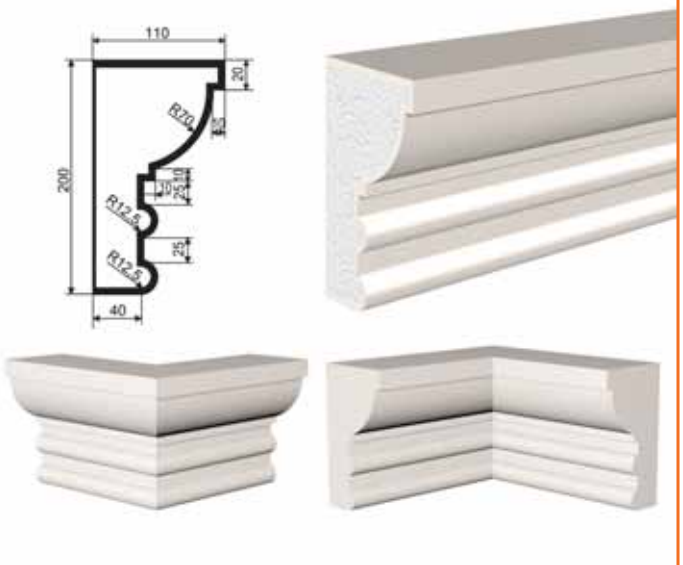

КВ-200/2 (200 x 110 x 2000)

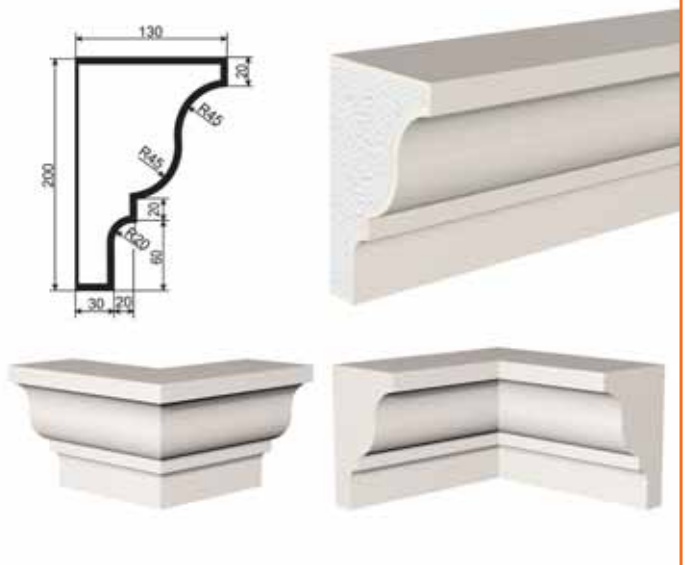

КВ-200/3 (200 x 130 x 2000)

ВНИМАНИЕ! Изделия можно применять и для внутренних работ.

В x Г x Ш

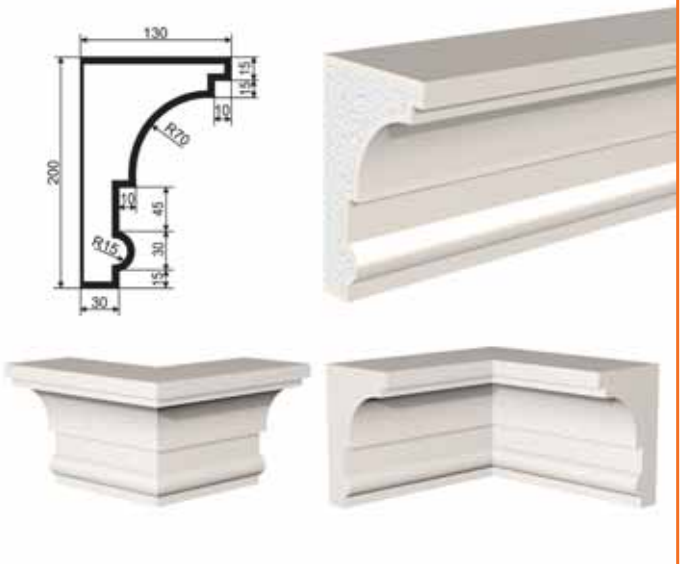

КВ-200/4 (200 x 130 x 2000)

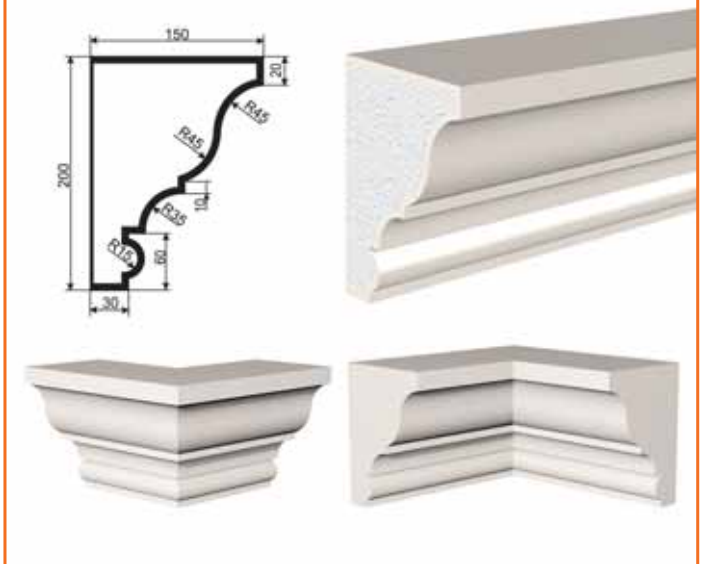

КВ-200/5 (200 x 150 x 2000)

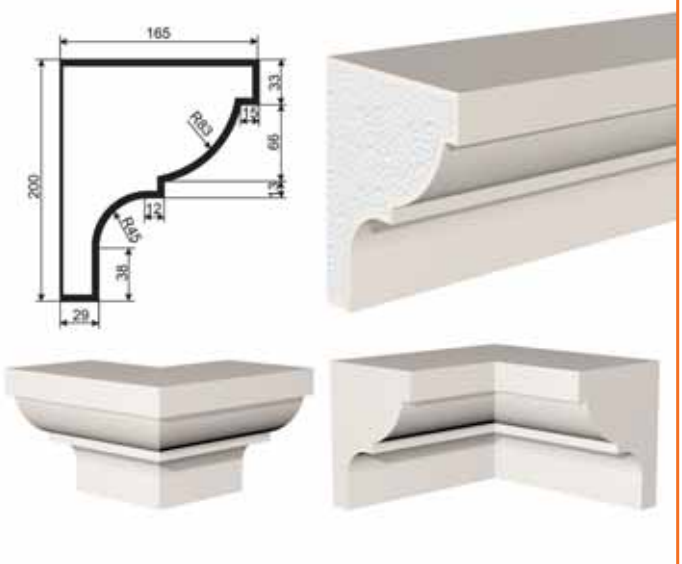

КВ-200/6 (200 x 165 x 2000)

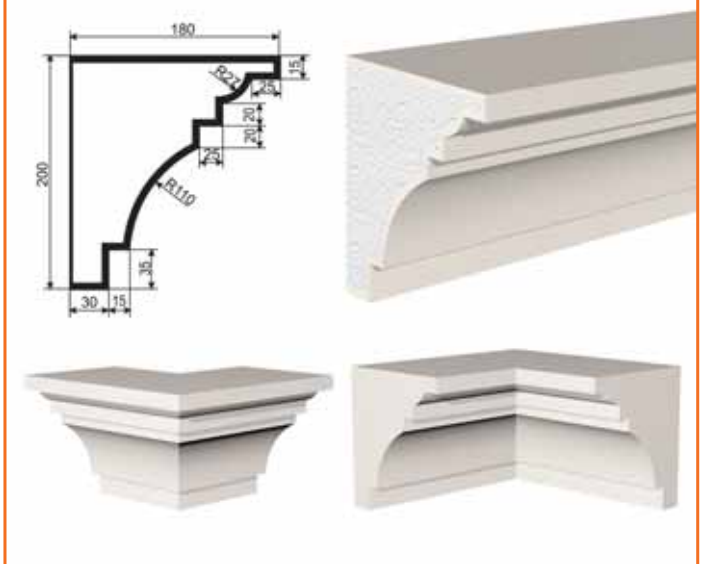

КВ-200/7 (200 x 180 x 2000)

В x Г x Ш

ВНИМАНИЕ! Изделия можно применять и для внутренних работ.

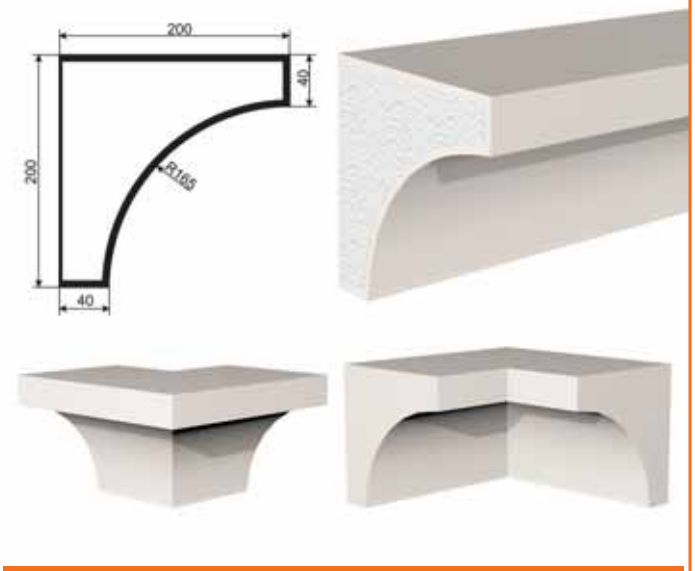

КВ-200/8 (200 x 200 x 2000)

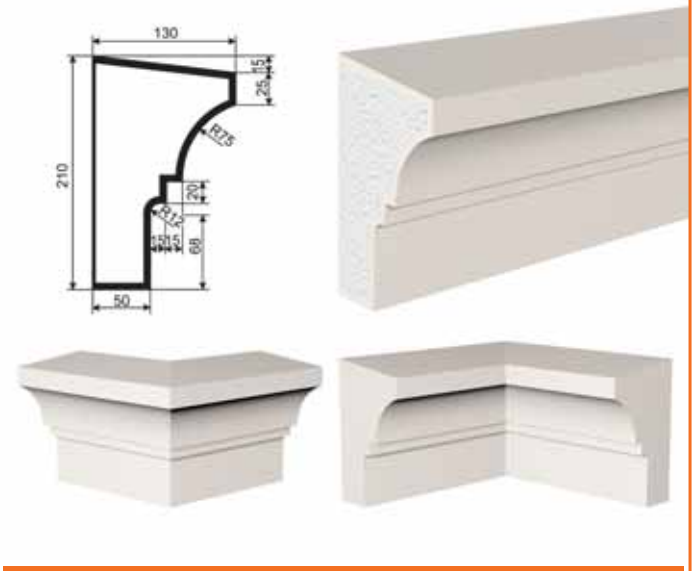

КВ-210/1 (210 x 130 x 2000)

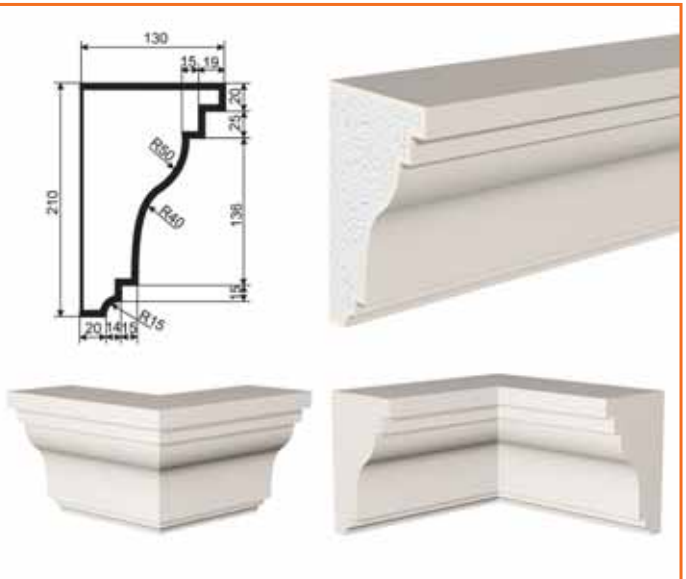

КВ-210/2 (210 x 130 x 2000)

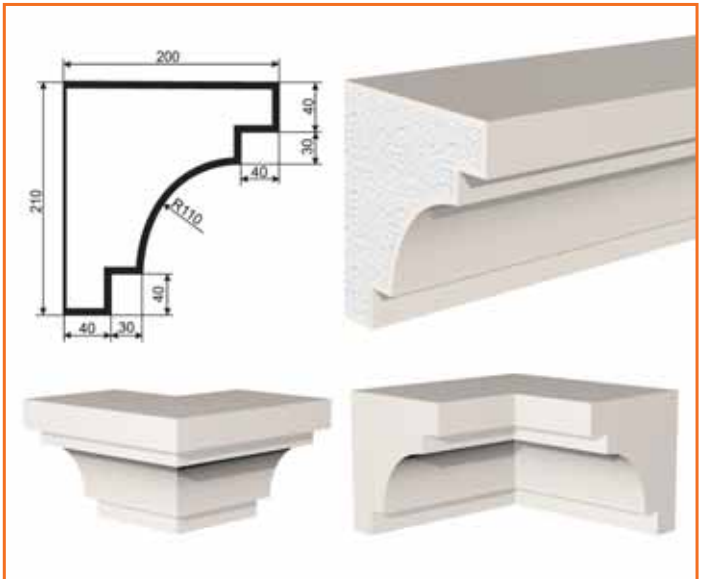

КВ-210/3 (210 x 200 x 2000)

ВНИМАНИЕ! Изделия можно применять и для внутренних работ.

В x Г x Ш

КВ-220/1 (220 x 90 x 2000)

КВ-220/2 (220 x 90 x 2000)

КВ-220/3 (220 x 110 x 2000)

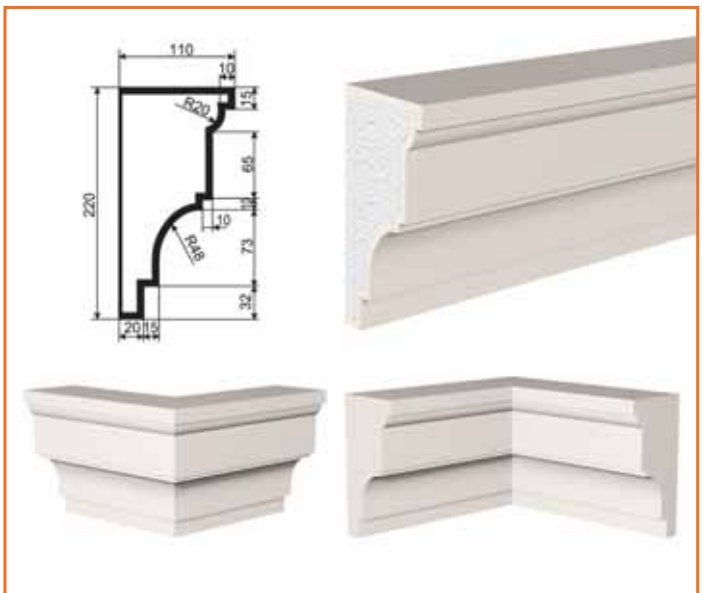

КВ-220/4 (220 x 110 x 2000)

В x Г x Ш

ВНИМАНИЕ! Изделия можно применять и для внутренних работ.

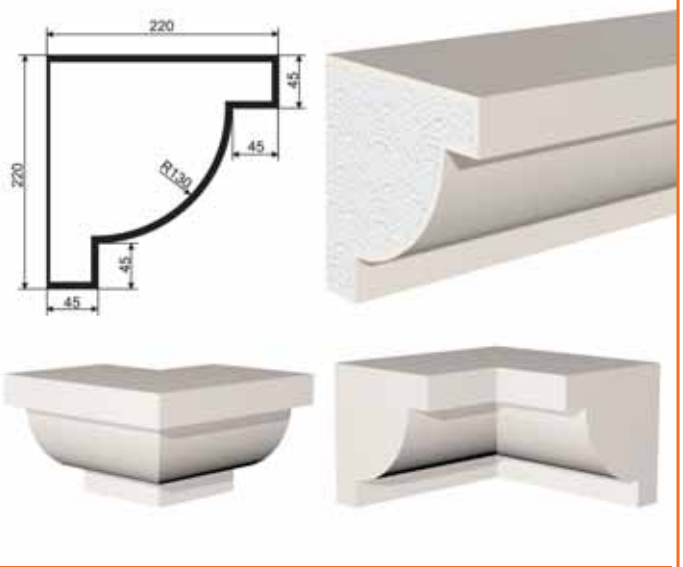

КВ-220/5 (220 x 220 x 2000)

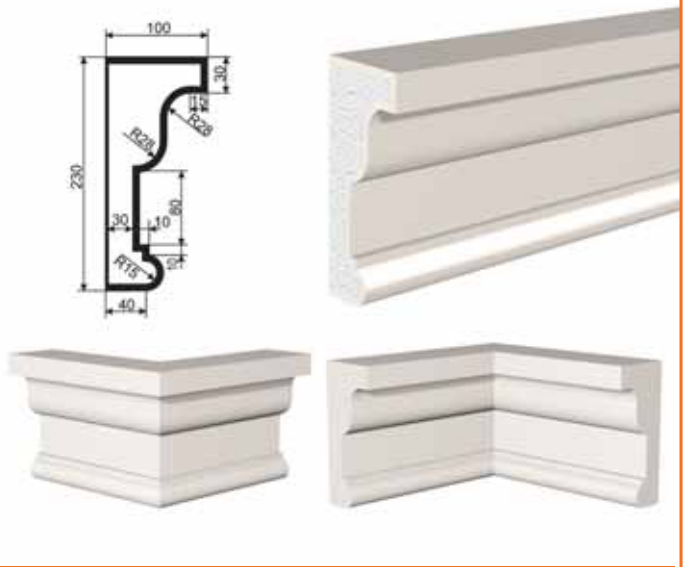

КВ-230/1 (230 x 100 x 2000)

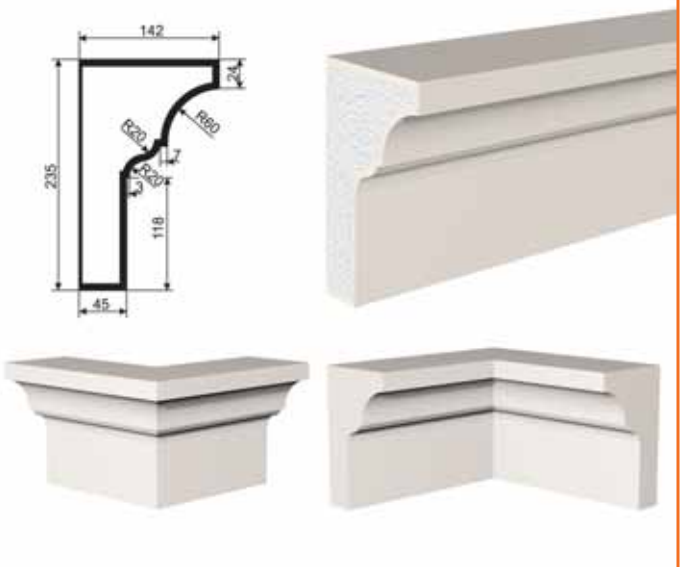

КВ-235/1 (235 x 142 x 2000)

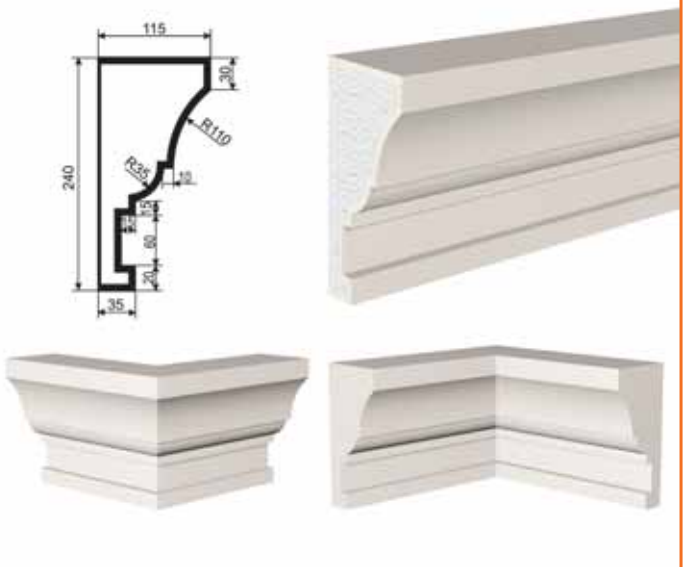

КВ-240/1 (240 x 115 x 2000)

ВНИМАНИЕ! Изделия можно применять и для внутренних работ.

В x Г x Ш

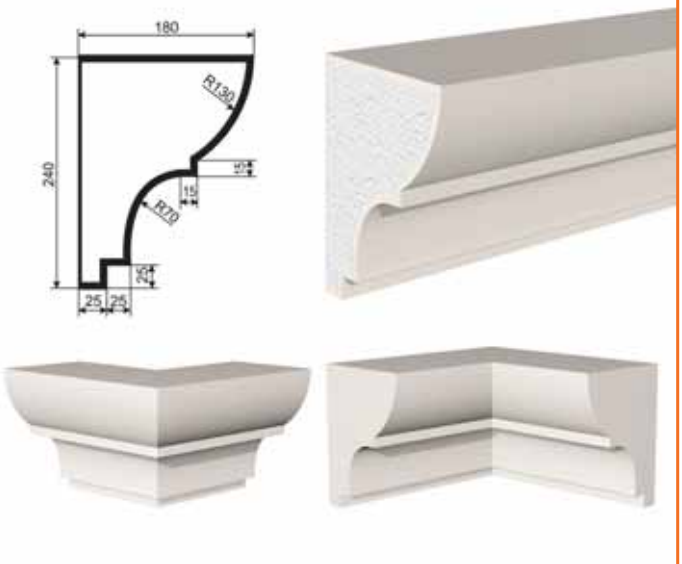

КВ-240/2 (240 x 180 x 2000)

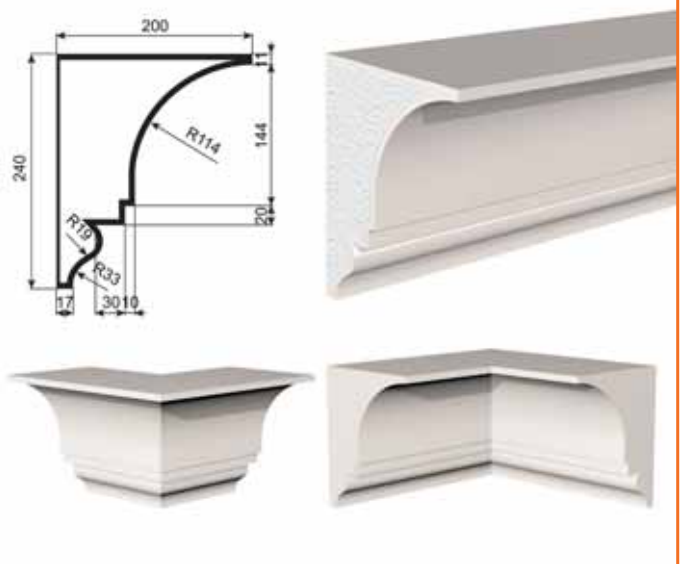

КВ-240/3 (240 x 200 x 2000)

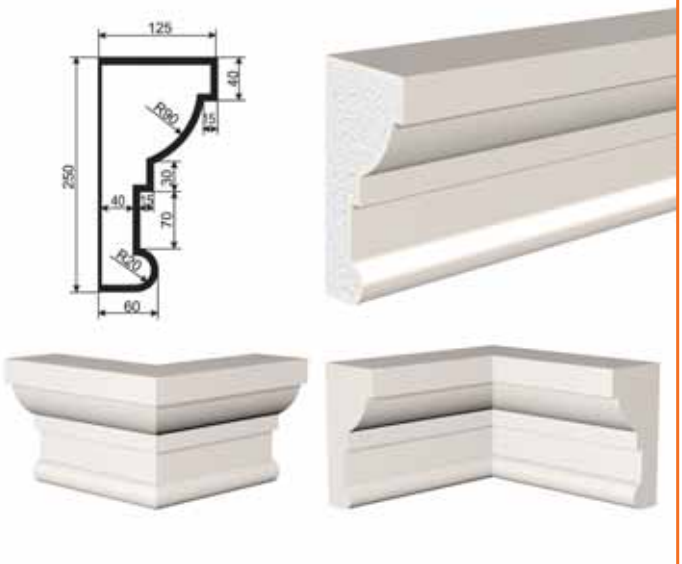

КВ-250/1 (250 x 125 x 2000)

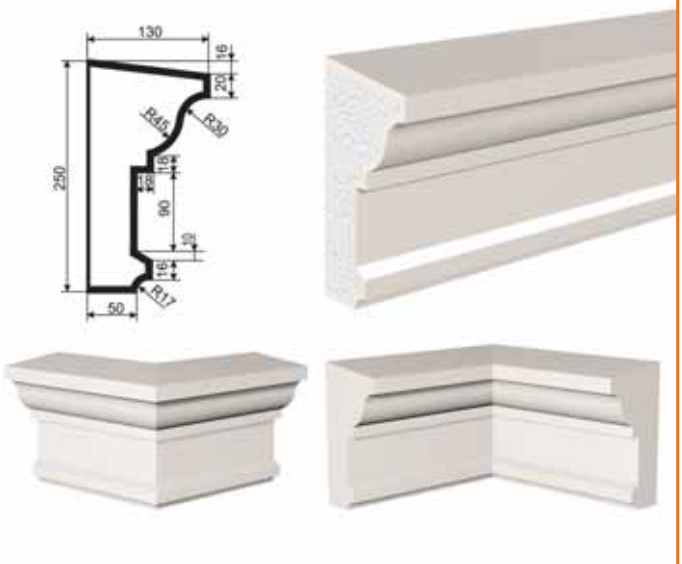

КВ-250/2 (250 x 130 x 2000)

В x Г x Ш

ВНИМАНИЕ! Изделия можно применять и для внутренних работ.

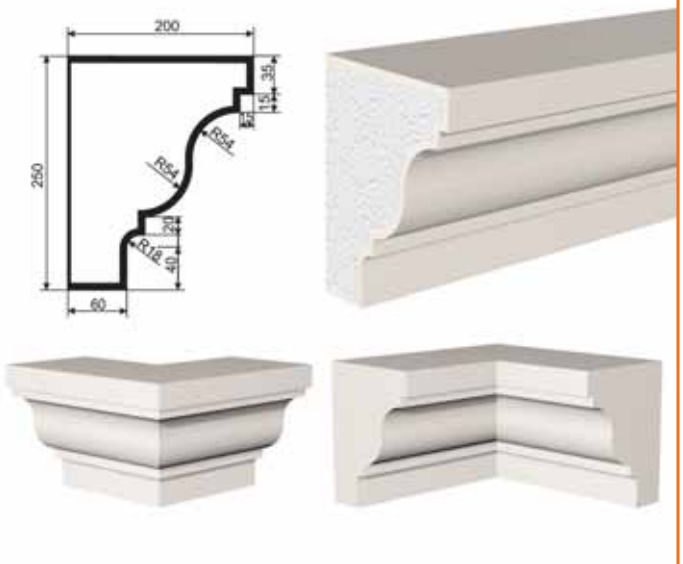

КВ-250/3 (250 x 200 x 2000)

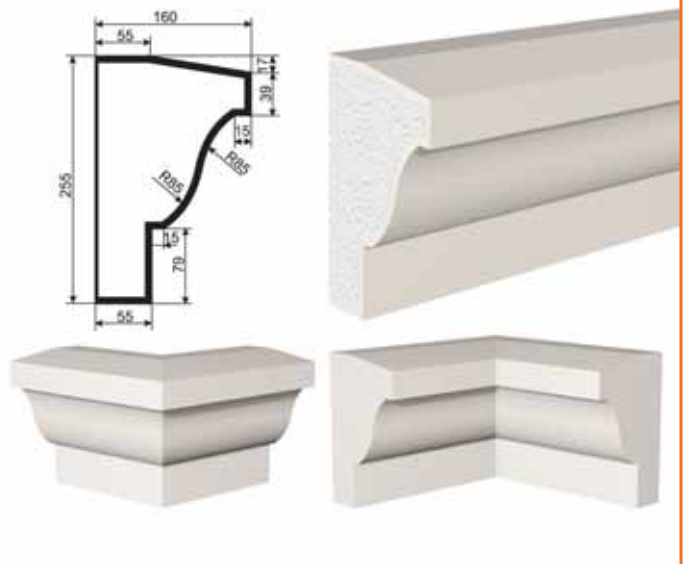

КВ-255/1 (255 x 160 x 2000)

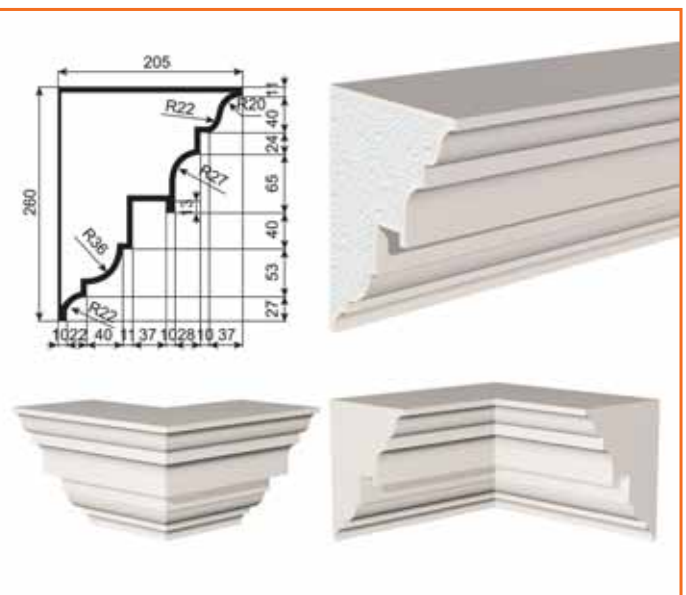

КВ-260/1 (260 x 205 x 2000)

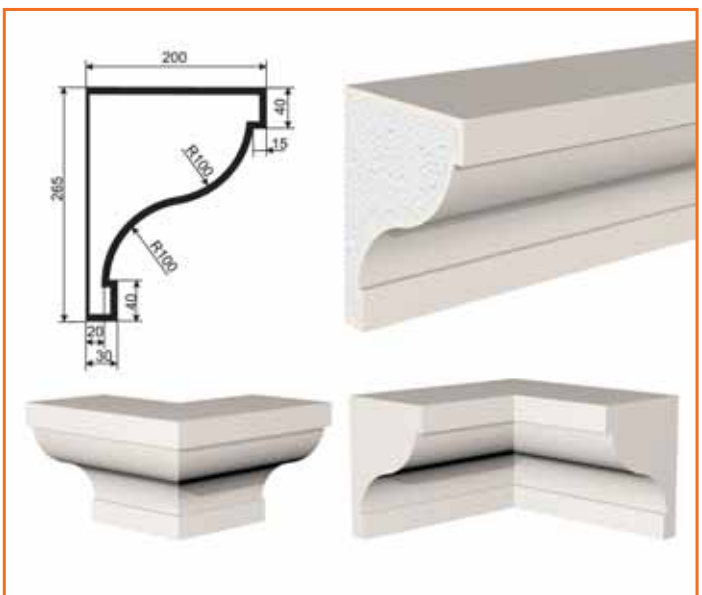

КВ-265/1 (265 x 200 x 2000)

ВНИМАНИЕ! Изделия можно применять и для внутренних работ.

В x Г x Ш

КВ-270/1 (270 x 140 x 2000)

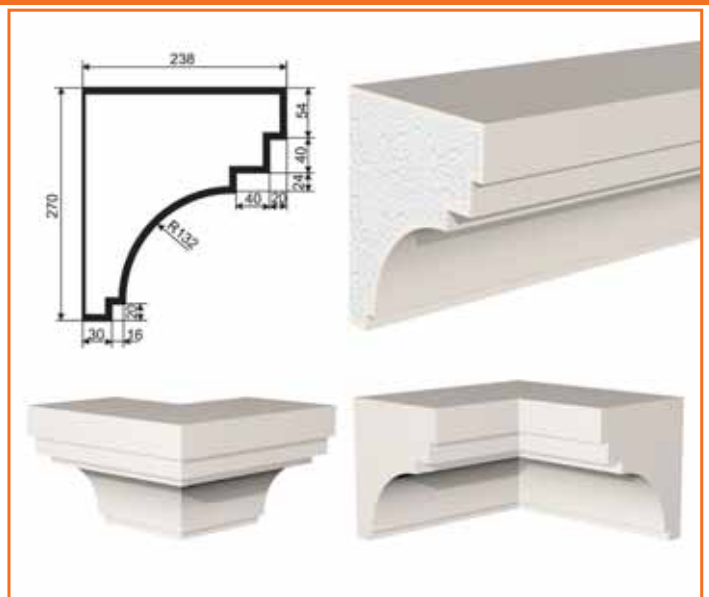

КВ-270/2 (270 x 238 x 2000)

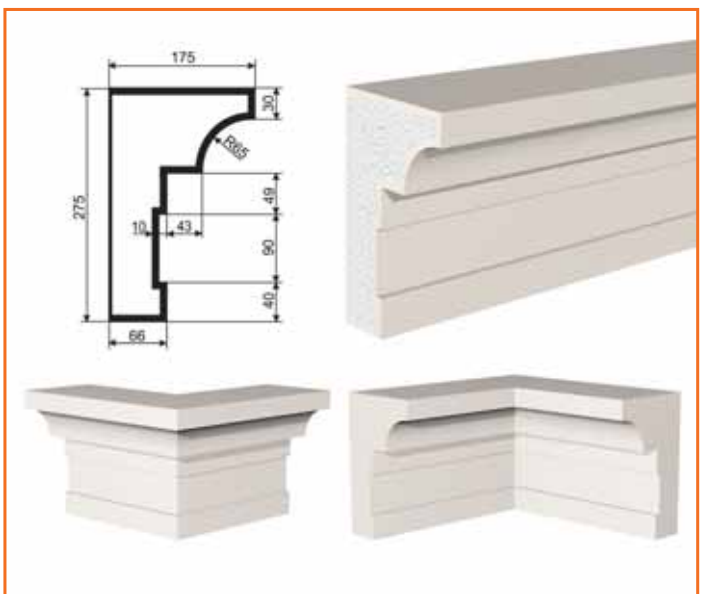

КВ-275/1 (275 x 175 x 2000)

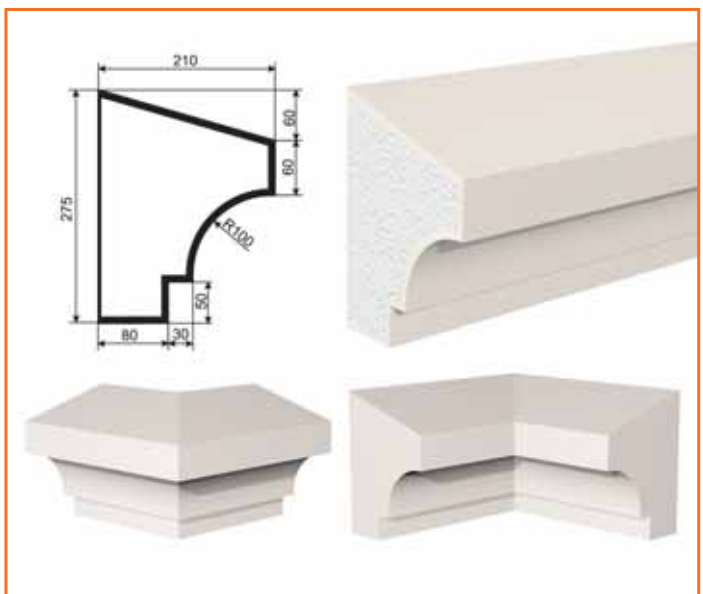

КВ-275/2 (275 x 210 x 2000)

В x Г x Ш

ВНИМАНИЕ! Изделия можно применять и для внутренних работ.

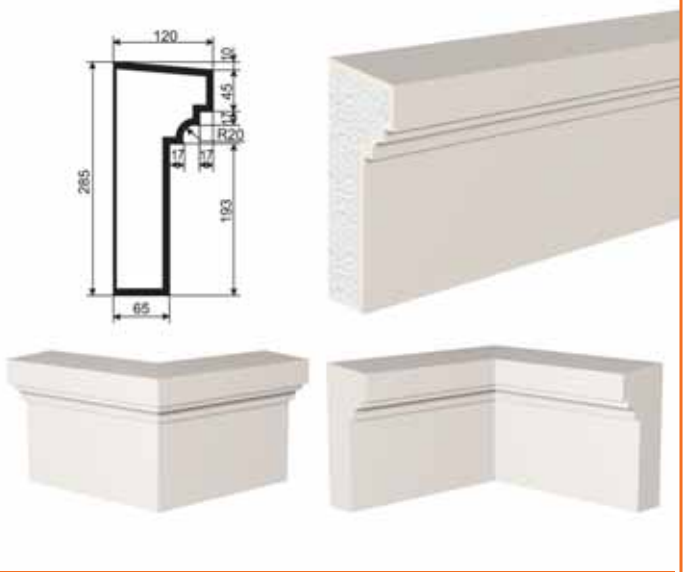

КВ-285/1 (285 x 120 x 2000)

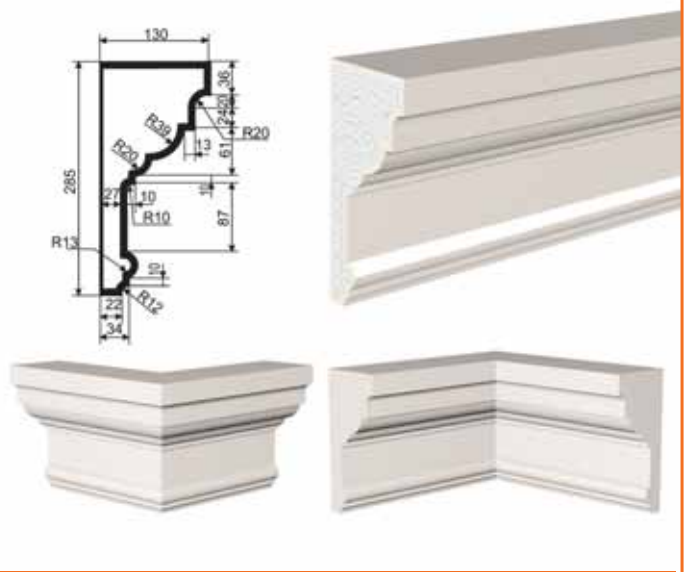

КВ-285/2 (285 x 130 x 2000)

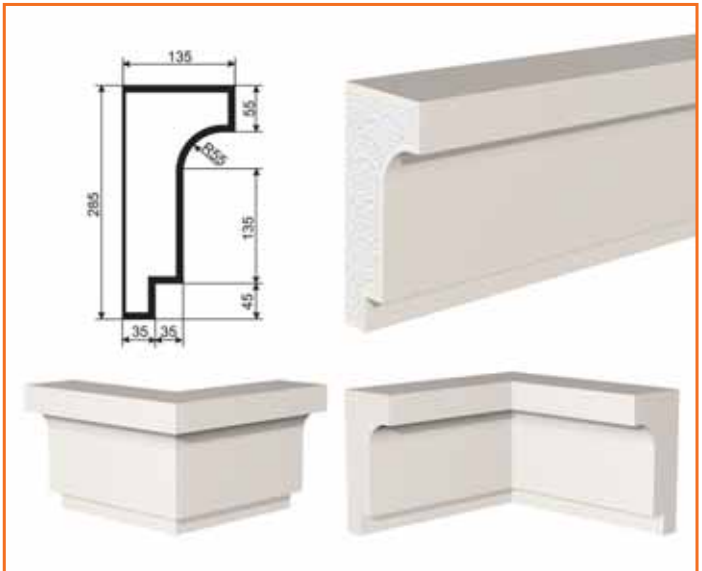

КВ-285/3 (285 x 135 x 2000)

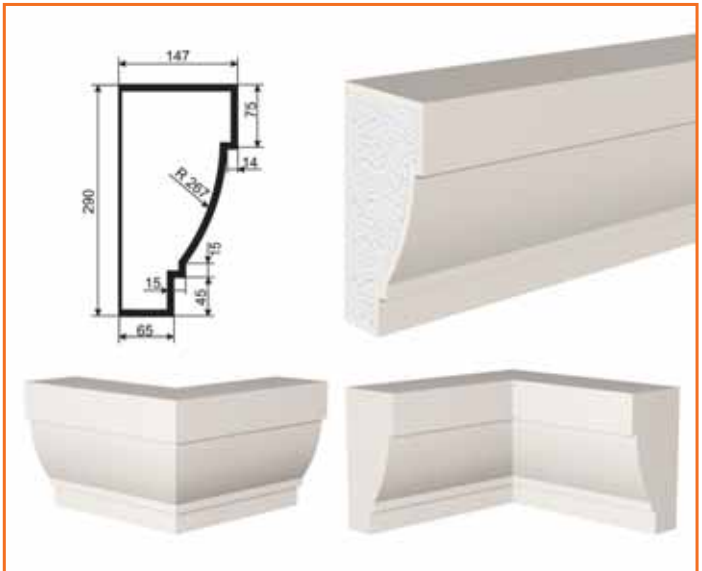

КВ-290/1 (290 x 147 x 2000)

ВНИМАНИЕ! Изделия можно применять и для внутренних работ.

В x Г x Ш

КВ-295/1 (295 x 220 x 2000)

КВ-295/2 (295 x 180 x 2000)

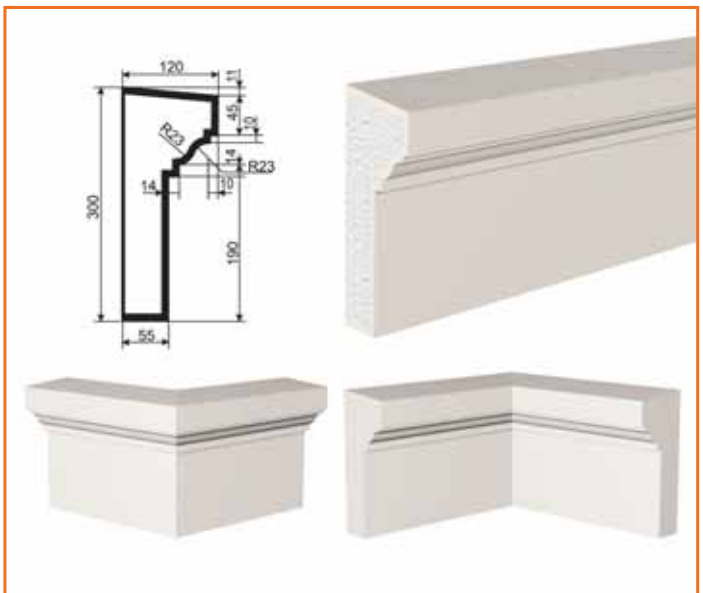

КВ-300/1 (300 x 120 x 2000)

КВ-300/2 (300 x 150 x 2000)

В x Г x Ш

ВНИМАНИЕ! Изделия можно применять и для внутренних работ.

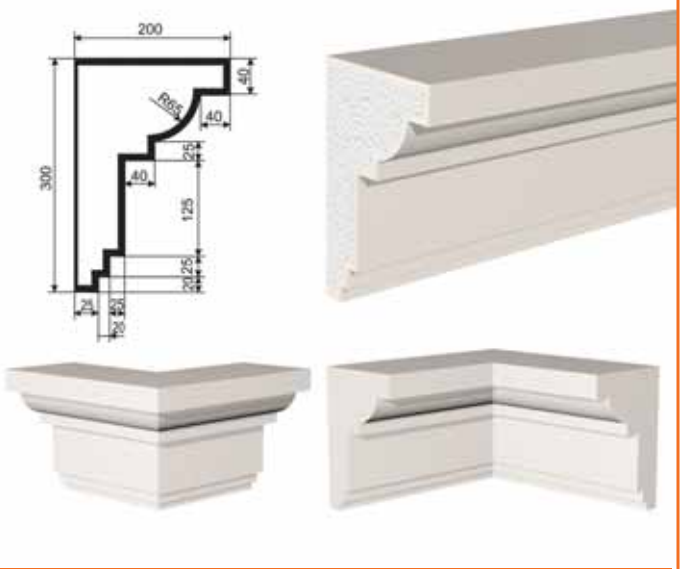

КВ-300/3 (300 x 200 x 2000)

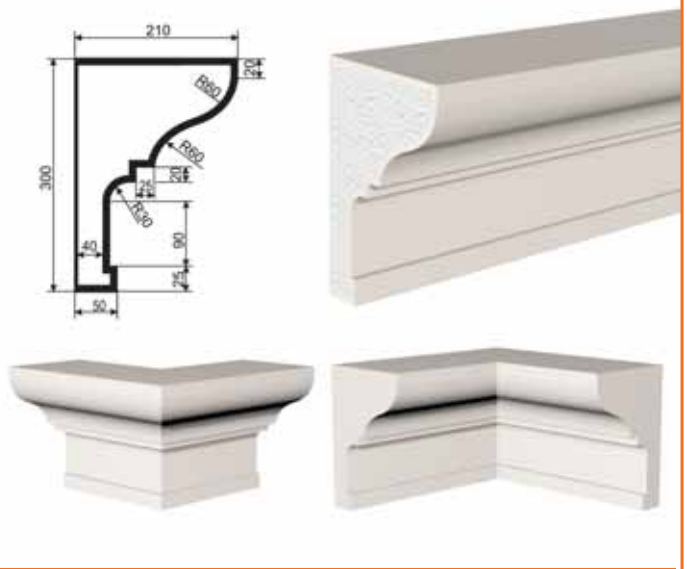

КВ-300/4 (300 x 210 x 2000)

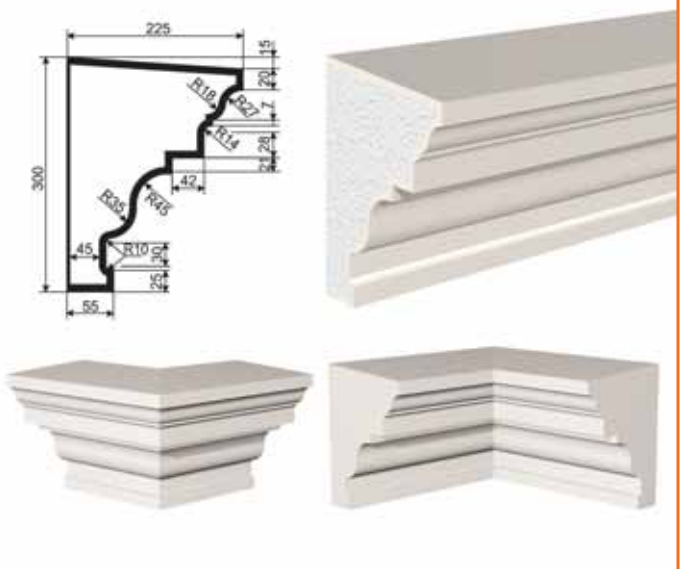

КВ-300/5 (300 x 225 x 2000)

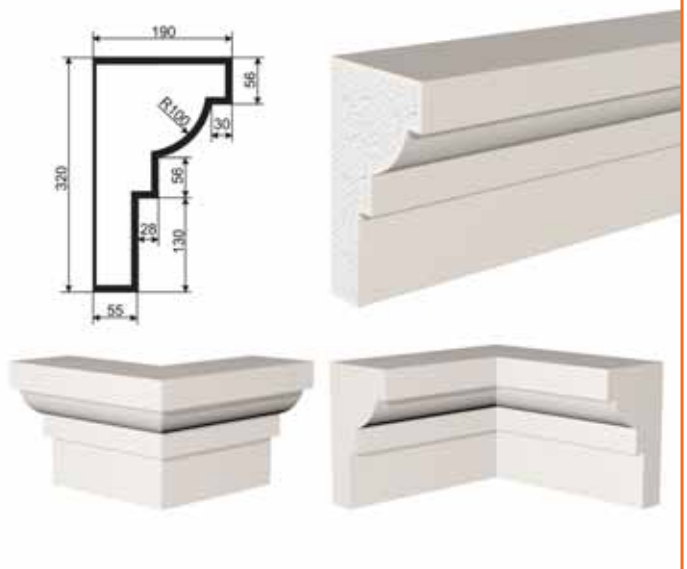

КВ-320/1 (320 x 190 x 2000)

ВНИМАНИЕ! Изделия можно применять и для внутренних работ.

В x Г x Ш

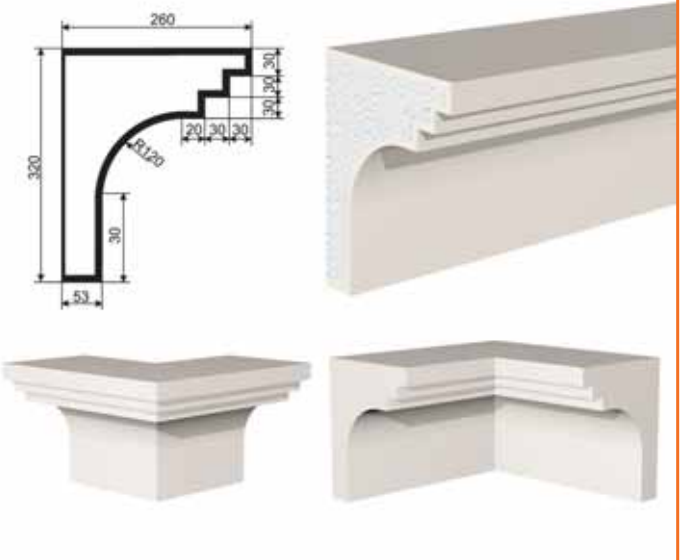

КВ-320/2 (320 x 260 x 2000)

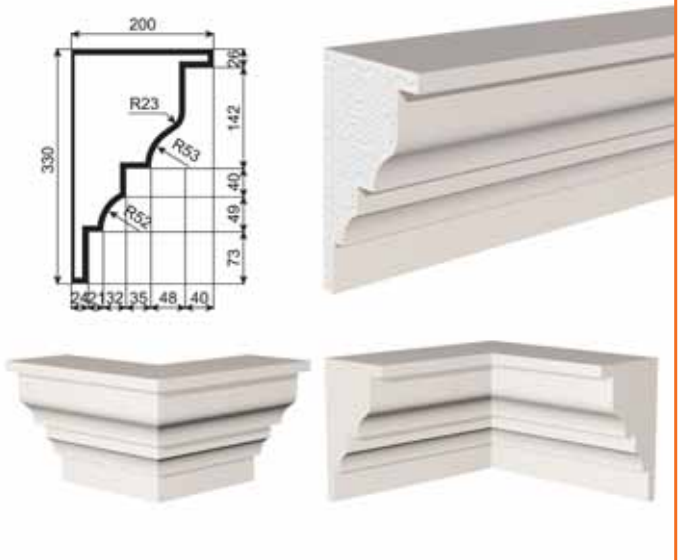

КВ-330/1 (330 x 200 x 2000)

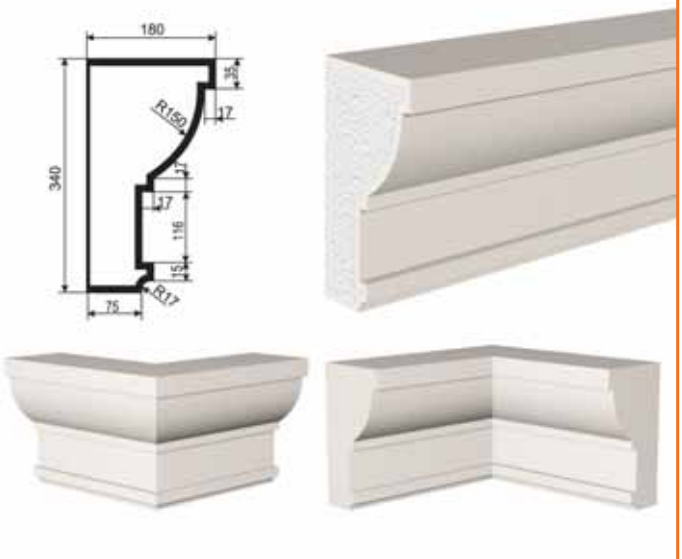

КВ-340/1 (340 x 180 x 2000)

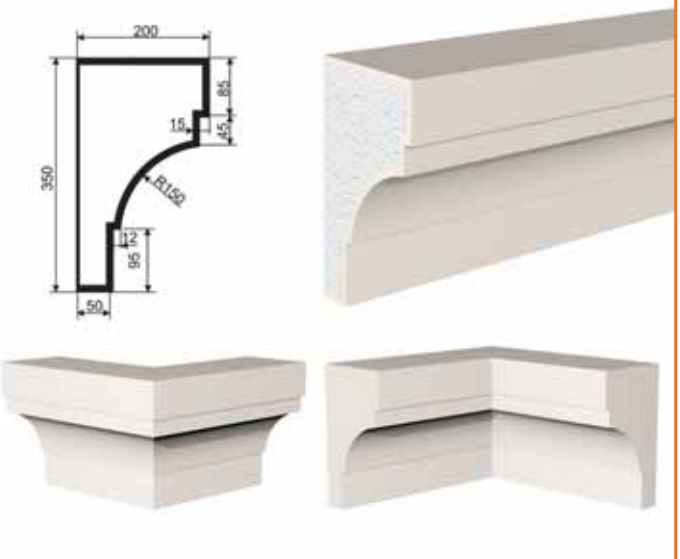

КВ-350/1 (350 x 200 x 2000)

В x Г x Ш

ВНИМАНИЕ! Изделия можно применять и для внутренних работ.

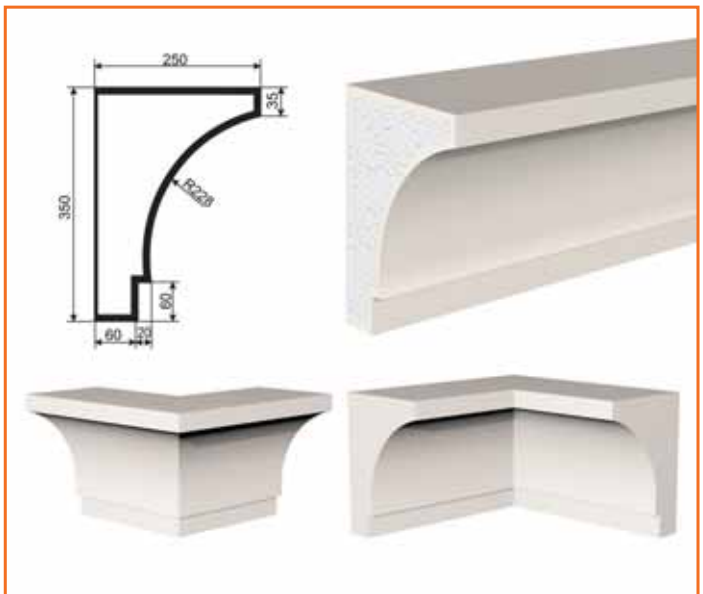

КВ-350/2 (350 x 250 x 2000)

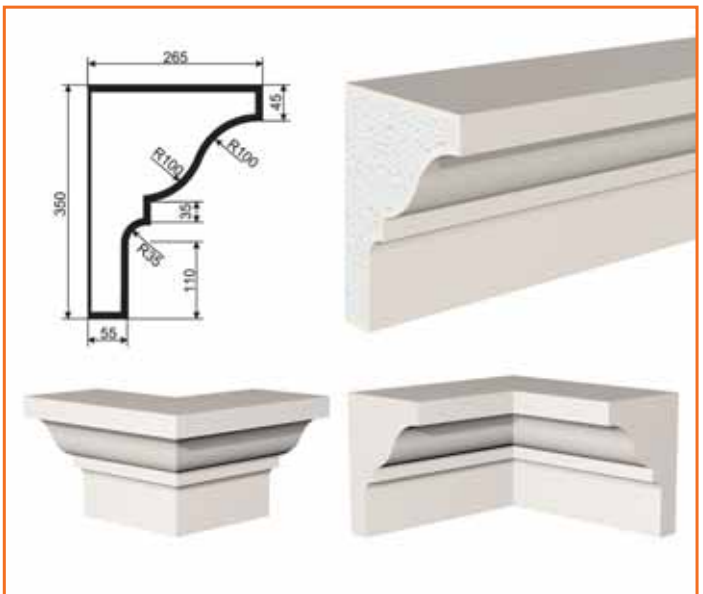

КВ-350/3 (350 x 265 x 2000)

Визуализация предоставлена www.plans.ru

Визуализация предоставлена www.plans.ru

ВНИМАНИЕ! Изделия можно применять и для внутренних работ.

В x Г x Ш